HOMELINE
IMPROVING COMFORT

TD5 Standard
Montageanleitung

LINAK.DE/HOMELINE
LINAK.AT/HOMELINE

LINAK®
WE IMPROVE YOUR LIFE

Inhalt

Vorwort ... 3
Nutzungsbedingungen ... 4
Wichtige Sicherheitshinweise ... 5
- Allgemeine Sicherheitshinweise ... 6
- Vor der Installation, Deinstallation oder Fehlersuche ... 8
- Vor der Inbetriebnahme ... 8
- Während des Betriebs ... 8
- Verschiedenes ... 8

Erklärungen ... 10
- Original EU-Konformitätserklärung ... 10
- EU-Konformitätserklärung – Übersetzung ins Deutsche ... 11
- Original UK-Konformitätserklärung ... 12
- UK-Konformitätserklärung – Übersetzung ins Deutsche ... 13
- Original Herstellererklärung ... 14
- Herstellererklärung – Übersetzung ins Deutsche ... 15

Verschiedenes zum TWINDRIVE® System ... 16
- Beschreibung des TWINDRIVE® Systems ... 16

Einbau ... 17
Betrieb ... 19
- Handbedienungen ... 19
- Erste Schritte ... 19
- Kopplung der Fernbedienung ... 19
- Kopplung Ihres Smartphones oder Tablets ... 20
- Spätere Kopplung eines anderen Geräts ... 21
- Schneller Kopplungsmodus ... 21
- Entkopplung eines TWINDRIVE ... 22
- Mechanische Notabsenkung ... 22

Drehhalterung ... 23
- Montagehinweise und Paralleltoleranz ... 23
- Anweisungen zum Schweißen ... 24

Reparaturen ... 25
Entsorgung von LINAK Produkten ... 25
Entsorgung von Batterien ... 26
LINAK® Anwendungsrichtlinie ... 26
Kontaktinformationen ... 28

Vorwort

Lieber Hersteller,

wir freuen uns, dass Sie sich für ein LINAK® Produkt entschieden haben.

LINAK Systeme sind High-Tech-Produkte, die auf jahrelanger Erfahrung in der Herstellung und Entwicklung von Antrieben, elektrischen Steuereinheiten, Bedienelementen, Batterien, Zubehör und Ladegeräten basieren.

Diese Montageanleitung richtet sich nicht an den Endverbraucher. Sie ist nur als Informationsquelle für den Geräte- oder Systemhersteller gedacht und beschreibt, wie Sie Ihre LINAK Elektronik installieren, benutzen und warten. Der Hersteller des Endprodukts ist dafür verantwortlich, eine Bedienungsanleitung zur Verfügung zu stellen, in der relevante Sicherheitsinformationen aus dieser Anleitung an den Endanwender weitergegeben werden.

Wir sind davon überzeugt, dass Ihr LINAK Produkt/System viele Jahre problemlos funktionieren wird.

Bevor unsere Produkte das Werk verlassen, werden sie einer umfassenden Funktions- und Qualitätsprüfung unterzogen. Sollten Sie dennoch Probleme mit Ihrem Produkt/System haben, können Sie sich jederzeit gerne an Ihren Lieferanten wenden.

LINAK Niederlassungen und einige Vertriebspartner auf der ganzen Welt haben autorisierte Servicezentren, die immer bereit sind, Ihnen zu helfen. Finden Sie Ihre lokalen Kontaktinformationen auf der Rückseite.

LINAK bietet eine Gewährleistung für alle Produkte. (Siehe Abschnitt Gewährleistung).

Diese Gewährleistung ist jedoch abhängig von der korrekten Verwendung in Übereinstimmung mit den Spezifikationen, der korrekten Wartung und der Durchführung von Reparaturen in einem Servicezentrum, das autorisiert ist, LINAK Produkte zu reparieren.

Änderungen in der Installation und Nutzung von LINAK Systemen können deren Betrieb und Haltbarkeit beeinflussen. Die Produkte dürfen nur von autorisiertem Personal geöffnet werden.

Diese Montageanleitung wurde auf der Grundlage des aktuellen technischen Wissensstandes verfasst. LINAK behält sich das Recht vor, technische Änderungen vorzunehmen und die zugehörigen Informationen zu aktualisieren.

LINAK A/S

Nutzungsbedingungen

LINAK® legt großen Wert darauf, genaue und aktuelle Informationen über seine Produkte zu veröffentlichen. Der Anwender ist jedoch dafür verantwortlich, die Eignung der LINAK Produkte für eine individuelle Anwendung zu bestimmen.

Aufgrund der kontinuierlichen Entwicklung unterliegen die LINAK Produkte häufigen Modifikationen und Änderungen. LINAK behält sich das Recht vor, Modifikationen, Updates und Änderungen ohne vorherige Ankündigung durchzuführen. Aus dem gleichen Grund kann LINAK nicht für die Richtigkeit und den aktuellen Stand der aufgedruckten Informationen auf den Produkten garantieren.

LINAK ist bemüht, Bestellungen zu erfüllen. Aus den oben genannten Gründen kann LINAK jedoch nicht garantieren, dass ein bestimmtes Produkt zu einem bestimmten Zeitpunkt verfügbar ist. LINAK behält sich das Recht vor, den Verkauf von Produkten einzustellen, die auf der Website, in Katalogen oder in anderen schriftlichen Unterlagen, die von LINAK, LINAK Niederlassungen oder LINAK Partnern erstellt und produziert wurden, aufgeführt sind.

Alle Verkäufe unterliegen den „Allgemeinen Verkaufs- und Lieferbedingungen für LINAK A/S“, die auf den LINAK Webseiten verfügbar sind.

LINAK und der LINAK Schriftzug sind eingetragene Warenzeichen von LINAK A/S. Alle Rechte vorbehalten.

Wichtige Sicherheitshinweise

Eine sichere Benutzung des Systems ist nur möglich, wenn die Montageanleitung vollständig gelesen und die darin enthaltenen Anweisungen strikt befolgt werden.

Die Nichtbeachtung von Anweisungen, die mit dem Symbol „HINWEIS“ gekennzeichnet sind, kann zu schweren Schäden an der Anlage oder einem ihrer Bestandteile führen.

Lesen Sie alle Anweisungen, bevor Sie dieses Produkt verwenden.

Wichtige Sicherheitsinformationen zu LINAK® Produkten finden Sie unter den folgenden Überschriften:

GEFAHR

Die Nichteinhaltung dieser Anweisungen kann zu schweren Verletzungen führen.

WARNUNG

Die Nichtbeachtung dieser Anweisungen kann zu schweren Personenschäden führen.

VORSICHT

Die Nichtbeachtung dieser Anweisungen kann zu leichten Verletzungen führen.

HINWEIS

Die Nichtbeachtung dieser Anweisungen kann zu Sachschäden führen.

LESEN UND SPEICHERN SIE DIESE ANWEISUNGEN

Allgemeine Sicherheitshinweise

Eine sichere Nutzung des Systems ist nur möglich, wenn die Montageanleitung vollständig gelesen und die darin enthaltenen Hinweise strikt beachtet werden.

Die Nichtbeachtung von Anweisungen, die mit dem Symbol „HINWEIS“ gekennzeichnet sind, kann zu schweren Schäden an der Anlage oder einer ihrer Komponenten führen.

Es ist wichtig, dass alle Personen, die die Systeme anschließen, installieren oder benutzen, die notwendigen Informationen und Zugang zu dieser Montageanleitung haben. Befolgen Sie die Anweisungen zur Montage - bei Nichtbeachtung besteht Verletzungsgefahr.

Das Gerät ist nicht für die Benutzung durch kleine Kinder oder gebrechliche Personen ohne Aufsicht bestimmt.

Wenn das Produkt sichtbare Schäden aufweist, darf es nicht installiert werden.

Beachten Sie, dass bei der Konstruktion von Anwendungen, in die der Stellantrieb eingebaut werden soll, keine Verletzungsgefahr, z. B. durch Quetschen von Fingern oder Armen, bestehen darf.

Sorgen Sie dafür, dass die Anwendung in beide Richtungen frei beweglich ist, um Blockaden zu vermeiden.

Das Gerät darf nur mit der mitgelieferten Stromversorgungseinheit verwendet werden.

Sicherheitsfragen

Der Hersteller des Geräts muss sicherstellen, dass die Verwendung des Bauteils mit den einschlägigen Normen - wie der Maschinenrichtlinie - übereinstimmt. Es muss darauf geachtet werden, dass die Kabel nicht gequetscht werden, da dies zu Bewegungen des Systems führen kann!

Dieses Gerät erfüllt die Anforderungen von Teil 15 der FCC-Bestimmungen. Der Betrieb unterliegt den folgenden zwei Bedingungen:

(1) Dieses Gerät darf keine schädlichen Störungen verursachen, und

(2) Dieses Gerät muss alle empfangenen Interferenzen akzeptieren, einschließlich Interferenzen, die einen unerwünschten Betrieb verursachen können.

- **Erklärung – für alle gewollten und ungewollten Strahlungsquellen:**
  Änderungen oder Modifikationen, die nicht ausdrücklich von der für die Einhaltung der Vorschriften verantwortlichen Stelle genehmigt wurden, können dazu führen, dass der Benutzer die Berechtigung zum Betrieb des Geräts verliert.
- **Erklärung für digitale Geräte der Klasse B:**
  HINWEIS: Dieses Gerät wurde getestet und entspricht den Grenzwerten für ein digitales Gerät der Klasse B gemäß Teil 15 der FCC-Vorschriften. Diese Grenzwerte sind so ausgelegt, dass sie einen angemessenen Schutz gegen schädliche Störungen bei der Installation in Wohngebieten bieten. Dieses Gerät erzeugt und verwendet Hochfrequenzenergie und kann diese ausstrahlen. Wenn es nicht gemäß den Anweisungen installiert und verwendet wird, kann es schädliche Störungen im Funkverkehr verursachen. Es kann jedoch nicht garantiert werden, dass bei einer bestimmten Installation keine Störungen auftreten. Wenn dieses Gerät Störungen des Radio oder Fernsehempfangs verursacht, was durch Ein- und Ausschalten des Geräts festgestellt werden kann, sollte der Benutzer versuchen, die Störungen durch eine oder mehrere der folgenden Maßnahmen zu beheben:
  - Richten Sie die Empfangsantenne neu aus oder verlegen Sie sie.
  - Vergrößern Sie den Abstand zwischen dem Gerät und dem Empfänger.
  - Schließen Sie das Gerät an eine Steckdose an, die nicht mit dem Stromkreis verbunden ist, an den der Empfänger angeschlossen ist.
  - Wenden Sie sich an den Händler oder einen erfahrenen Radio-/Fernsehtechniker.

Dieses Gerät enthält lizenzbefreite(n) Sender/Empfänger, die mit den lizenzbefreiten RSS von Innovation, Science and Economic Development Canada übereinstimmen.

Der Betrieb unterliegt den folgenden zwei Bedingungen:

(1) Dieses Gerät darf keine Störungen verursachen, und

(2) Dieses Gerät muss alle Interferenzen akzeptieren, auch solche, die einen unerwünschten Betrieb des Geräts verursachen können.

Kennzeichnungsvorschriften:

Dieses digitale Gerät der Klasse B entspricht der kanadischen Norm ICES-003.

Vor der Installation, Deinstallation oder Fehlersuche

- Stoppen Sie den TD5 Standard.
- Trennen Sie die Stromzufuhr.
- Entlasten Sie den TD5 von jeglichen Lasten, die sich während der Arbeiten lösen können.

Vor der Inbetriebnahme

- Vergewissern Sie sich, dass das System gemäß den Anweisungen in dieser Montageanleitung installiert wurde.
- Vergewissern Sie sich, dass die Spannung korrekt ist, bevor Sie das System an das Stromnetz anschließen.
- Anschluss des Systems. Die einzelnen Teile müssen vor dem Anschluss an das Stromnetz angeschlossen werden.

Während des Betriebs

- Wenn die Steuereinheit ungewöhnliche Geräusche oder Gerüche von sich gibt, schalten Sie sofort die Netzspannung ab.
- Achten Sie darauf, dass die Kabel nicht beschädigt werden.
- Ziehen Sie bei mobilen Geräten das Netzkabel ab, bevor Sie sie bewegen.

Verschiedenes

Das Antriebssystem hat in typischen Anwendungen einen Schallpegel von unter 55 dB(A).

Aktualisierte Anleitungen und Erklärungen finden Sie auf unserer Webseite.

Nur für EU-Märkte

Dieses Gerät kann von Kindern ab 8 Jahren sowie von Personen mit eingeschränkten physischen, sensorischen oder geistigen Fähigkeiten oder Mangel an Erfahrung und Wissen benutzt werden, wenn sie beaufsichtigt oder bezüglich des sicheren Gebrauchs des Geräts unterwiesen wurden und die daraus resultierenden Gefahren verstehen.

Kinder dürfen nicht mit dem Gerät spielen. Die Reinigung und Wartung durch den Anwender darf nicht von Kindern ohne Aufsicht durchgeführt werden.

Nur für Nicht-EU-Märkte

Personen, die nicht über die erforderliche Erfahrung oder Kenntnis des Produkts/der Produkte verfügen, dürfen das Produkt/die Produkte nicht verwenden. Außerdem dürfen Personen mit eingeschränkten körperlichen, sensorischen oder geistigen Fähigkeiten das Produkt/die Produkte nicht benutzen, es sei denn, sie werden beaufsichtigt oder sie wurden von einer Person, die für die Sicherheit dieser Personen verantwortlich ist, gründlich in die Benutzung des Geräts eingewiesen.

Außerdem müssen Kinder beaufsichtigt werden, um sicherzustellen, dass sie nicht mit dem Produkt spielen.

Missbräuchliche Nutzung

Überlasten Sie die Stellantriebe nicht – dies kann zu Verletzungsgefahr und Schäden am System führen.

Stellen Sie sich während des Betriebs nicht auf die Anwendung – es besteht Verletzungsgefahr.

Verwenden Sie das System nicht in Umgebungen, die nicht für die Verwendung in Innenräumen vorgesehen sind.

Erklärungen

Original EU-Konformitätserklärung

LINAK A/S
Smedevænget 8
DK - 6430 Nordborg

Herewith declares under our sole responsibility that the LINAK dual actuator system TWINDRIVE® for use in adjustable beds:

With main component (mark with CE) that are model: TDA and TDB
(with item number; TDa0b000Bccdd00, TDa1b000Bccdd00
(where; a describing spindel pitch; b describing Load rating; cc describing Back Angle; dd describing Leg Angle))

And options of

Port expander: CBD6DC

Linear Actuator(s): LA40

Controls: HC05BL, HC10BL, HC1ABL, HC10ECO, HC2xBL, HC30BL, HC40BL, BP10BL

Power Unit: SMPS001, SMPS006

Under bed light: LEDLightRail001, LEDLightRail002, LEDLR001-0001-xx

Accessories: Massage Motor; MD1000Dx

complies with the Radio Equipment Directive (RED) **2014/53/EU** (*OJ L 153, 22.5.2014, p. 62–106*) according to the standards:
Art.3.1 (a) Safety:
EN 60335-1:2012 + AC:2014 + A11:2014 + A13:2017 + A1:2019 + A14:2019 + A2:2019 (Harmonized to LVD)
EN 62368-1:2014 + A1:2017 (Harmonized to LVD)

Art. 3.1(b) EMC:
Draft ETSI EN 303 446-1 V1.2.0 (2019-03) - Combined Equipment, Emission
Draft ETSI EN 303 446-2 V1.2.0 (2019-03) - Combined Equipment, Immunity
ETSI EN 301 489-1 V2.2.3(2019 -11) - Radio Part
ETSI EN 301 489-17 V3.2.4(2020 -09) - Radio Part
EN 61000-6-2:2005/AC:2005 - Harmonised, non-radio part (harmonized to EMCD)
(and also EN IEC 61000-6-2:2019 - Compliant, non-radio part)
EN 61000-6-3:2007/A1:2011/AC:2012 - Harmonised, non-radio part (harmonized to EMCD)
(and also EN IEC 61000-6-3:2021 - Compliant, non-radio part)

Art. 3.2 Radio:
EN 300 328 V2.2.2 (2019-07)

Art.3.1 (a) Health:
EN 62233:2008+AC:2008 (Harmonized to LVD), EN 62479:2010 (Harmonized to LVD), EN 50663:2017

complies with Directive **2011/65/EU** of the European Parliament and of the Council of 8 June 2011 on the restriction of the use of certain hazardous substances in electrical and electronic equipment (*OJ L 174, 1.7.2011, p. 88–110*) and Directive **2015/863** (*OJ L 137, 4.6.2015, p. 10–12*) (amending Annex II to Directive 2011/65/EU) according to the standard:
EN IEC 63000:2018

Nordborg, 2022-04-08

LINAK A/S
Dragan Macura
Regulatory Compliance Manager
Deskline and Homeline Segments
Authorized to compile the relevant technical documentation

Original Declaration

EU-Konformitätserklärung – Übersetzung ins Deutsche

LINAK A/S
Smedevænget 8
DK - 6430 Nordborg

Hiermit erklären wir in alleiniger Verantwortung, dass das LINAK Dual-Antriebssystem TWINDRIVE® für den Einsatz in verstellbaren Betten geeignet ist:

Mit Hauptbestandteil (Kennzeichnung mit CE), Typ: TDA und TDB
(mit Artikelnummer; TDa0b000Bccdd00, TDa1b000Bccdd00
(wobei a die Spindelsteigung beschreibt; b die Belastbarkeit; cc den Rückenwinkel; dd den Beinwinkel))

Und Optionen von

Anschlusserweiterung: CBD6DC

Linearantrieb(e): LA40

Bedienelemente: HC05BL, HC10BL, HC1ABL, HC10ECO, HC2xBL, HC30BL, HC40BL, BP10BL

Stromversorgung: SMPS001, SMPS006

Unterbettbeleuchtung: LEDLightRail001, LEDLightRail002, LEDLR001-0001-xx

Zubehör: Massagemotor; MD1000Dx

entspricht der Funkanlagenrichtlinie (RED) **2014/53/EU** (ABl. L 153 vom 22.5.2014, S. 62-106) gemäß den Normen:
Art.3.1 (a) Sicherheit:
EN 60335-1:2012 + AC:2014 + A11:2014 + A13:2017 + A1:2019 + A14:2019 + A2:2019 (harmonisiert nach LVD)
EN 62368-1:2014 + A1:2017 (harmonisiert nach LVD)

Art. 3.1(b) EMV:
Entwurf ETSI EN 303 446-1 V1.2.0 (2019-03) - Kombinierte Geräte, Emission
Entwurf ETSI EN 303 446-2 V1.2.0 (2019-03) - Kombinierte Geräte, Störfestigkeit
ETSI EN 301 489-1 V2.2.3(2019 -11) - Funkteil
ETSI EN 301 489-17 V3.2.4(2020 -09) - Funkteil
EN 61000-6-2:2005/AC:2005 - Harmonisierter, nicht funktechnischer Teil (harmonisiert nach EMCD)
(und auch EN IEC 61000-6-2:2019 - Konformer, nicht funktechnischer Teil)
EN 61000-6-3:2007/A1:2011/AC:2012 - Harmonisierter, nicht funktechnischer Teil (harmonisiert nach EMCD)
(und auch EN IEC 61000-6-3:2021 - Konformer, nicht funktechnischer Teil)

Art. 3.2 Funk:
EN 300 328 V2.2.2 (2019-07)

Art. 3.1 (a) Gesundheit:
EN 62233:2008+AC:2008 (harmonisiert nach LVD), EN 62479:2010 (harmonisiert nach LVD), EN 50663:2017

entspricht der Richtlinie **2011/65/EU** des Europäischen Parlaments und des Rates vom 8. Juni 2011 zur Beschränkung der Verwendung bestimmter gefährlicher Stoffe in Elektro- und Elektronikgeräten (ABl. L 174 vom 1.7.2011, S. 88-110) und der Richtlinie **2015/863** (ABl. L 137 vom 4.6.2015, S. 10-12) (zur Änderung von Anhang II der Richtlinie 2011/65/EU) gemäß der Norm:
EN IEC 63000:2018

Nordborg, den 08.04.2022

Original UK-Konformitätserklärung

LINAK A/S
Smedevænget 8
DK - 6430 Nordborg

Herewith declares under our sole responsibility that the LINAK dual actuator system TWINDRIVE® for use in adjustable beds:

With main component (mark with UKCA) that are model: TDA and TDB
(with item number; TDa0b000Bccdd00, TDa1b000Bccdd00
(where; a describing spindel pitch; b describing Load rating; cc describing Back Angle; dd describing Leg Angle))

And option of

Port expander: CBD6DC

Linear Actuator(s): LA40

Controls: HC10BL, HC20BL, HC30BL, HC40BL, HC05BL, BP10

Power Supply: SMPS006

Accessories: LEDLightRail001, LEDLightRail002, LEDLR001-0001-xx

Accessories: Massage Motor; MD1000Dx

complies with **Radio Equipment Regulations 2017** according to the standards:
Safety:
BS EN 62368-1:2014 + A11:2017
BS EN 60335-1:2012 + A2:2019

EMC:
Draft ETSI EN 303 446-1 V1.2.0 (2019-03) - Combined Equipment, Emission
Draft ETSI EN 303 446-2 V1.2.0 (2019-03) - Combined Equipment, Immunity
ETSI EN 301 489-1 V2.2.3(2019 -11) - Radio Part
ETSI EN 301 489-17 V3.2.4(2020 -09) - Radio Part
BS EN 61000-6-2:2005/AC:2005 - Harmonised, non-radio part
(and also BS EN IEC 61000-6-2:2019 - Compliant, non-radio part)
BS EN 61000-6-3:2007/A1:2011/AC:2012 - Harmonised, non-radio part
(and also BS EN IEC 61000-6-3:2021 - Compliant, non-radio part)

Radio:
EN 300 328 V2.2.2 (2019-07)

Health:
BS EN 50663:2017
BS EN 62479:2010

complies with **The Restriction of the Use of Certain Hazardous Substances in Electrical and Electronic Equipment Regulations 2012** according to the standard:
BS EN IEC 63000:2018
.

Nordborg, 2022-04-08

LINAK A/S
Dragan Macura
Regulatory Compliance Manager
Deskline and Homeline Segments
Authorized to compile the relevant technical documentation

Original Declaration

UK-Konformitätserklärung – Übersetzung ins Deutsche

LINAK A/S
Smedevænget 8
DK - 6430 Nordborg

Hiermit erklären wir in alleiniger Verantwortung, dass das LINAK Dual-Antriebssystem TWINDRIVE® für den Einsatz in verstellbaren Betten geeignet ist:

Mit Hauptkomponente (Kennzeichnung mit UKCA), Typ: TDA und TDB
(mit Artikelnummer; TDa0b000Bccdd00, TDa1b000Bccdd00
(wobei a für die Spindelsteigung, b für die Belastbarkeit, cc für den Rückenwinkel und dd für den Beinwinkel steht).

Und Optionen von

Anschlusserweiterung: CBD6DC
Linearantrieb(e): LA40
Bedienelemente: HC10BL, HC20BL, HC30BL, HC40BL, HC05BL, BP10
Stromversorgung: SMPS006
Zubehör: LEDLightRail001, LEDLightRail002, LEDLR001-0001-xx
Zubehör: Massagemotor; MD1000Dx

entspricht der Funkanlagenverordnung 2017 gemäß den Normen:
Sicherheit:
BS EN 62368-1:2014 + A11:2017
BS EN 60335-1:2012 + A2:2019

EMV:
Entwurf ETSI EN 303 446-1 V1.2.0 (2019-03) - Kombinierte Geräte, Emission
Entwurf ETSI EN 303 446-2 V1.2.0 (2019-03) - Kombinierte Geräte, Störfestigkeit
ETSI EN 301 489-1 V2.2.3(2019 -11) - Funkteil
ETSI EN 301 489-17 V3.2.4(2020 -09) - Funkteil
BS EN 61000-6-2:2005/AC:2005 - Harmonisierter, nicht funktechnischer Teil
(und auch BS EN IEC 61000-6-2:2019 - Konformer, nicht funktechnischer Teil)
BS EN 61000-6-3:2007/A1:2011/AC:2012 - Harmonisierter, nicht funktechnischer Teil
(und auch BS EN IEC 61000-6-3:2021 - Konformer, nicht funktechnischer Teil)

Funk:
DE 300 328 V2.2.2 (2019-07)

Gesundheit:
BS EN 50663:2017
BS EN 62479:2010

entspricht der Norm **The Restriction of the Use of Certain Hazardous Substances in Electrical and Electronic Equipment Regulations 2012**:
BS EN IEC 63000:2018

Nordborg, den 08.04.2022

Original Herstellererklärung

DECLARATION OF INCORPORATION OF PARTLY COMPLETED MACHINERY 2006/42/EC ANNEX II B

LINAK A/S
Smedevænget 8
DK - 6430 Nordborg

Herewith declares that LINAK HOMELINE® products as characterized by the following models and types:

Control Boxes	CB9H, CBH Advanced, CBH Basic
Linear Actuators	LA27, LA29, LA31 HOMELINE
Dual Actuators	TD3, TD4, TD5
Controls	HB10 RF, HB20RF, HB60, HC10, HC10RF, HC20RF, HC40
Accessories	Bluetooth Adapter, DC CONNECTOR, LED Lightbox, Lightplug001, Massage Motor, SMPS001, SMPS001, SMPS002, SMPS006

comply with the following parts of the Machinery Directive 2006/42/EC, ANNEX I, *Essential health and safety requirements relating to the design and construction of machinery*:

1.5.1 Electricity supply

The relevant technical documentation is compiled in accordance with part B of Annex VII and that this documentation or part hereof will be transmitted by post or electronically to a reasoned request by the national authorities.

This partly completed machinery must not be put into service until the final machinery into which it is to be incorporated has been declared in conformity with the provisions of the Machinery Directive 2006/42/EC where appropriate.

Nordborg, 2019-10-21

LINAK A/S
John Kling, B.Sc.E.E.
Regulatory Affairs Manager
Authorized to compile the relevant technical documentation

Original Declaration

Herstellererklärung – Übersetzung ins Deutsche

ERKLÄRUNG FÜR DEN EINBAU EINER UNVOLLSTÄNDIGEN MASCHINE
2006/42/EC ANHANG II B

LINAK A/S
Smedevænget 8
DK - 6430 Nordborg

Erklärt hiermit, dass die LINAK HOMELINE® Produkte, gekennzeichnet durch die folgenden Modelle und Typen:

Steuereinheiten	CB9H, CBH Advanced, CBH Basic
Linearaktuatoren	LA27, LA29, LA31 HOMELINE
Dualantriebe	TD3, TD4, TD5
Bedienelemente	HB10RF, HB20RF, HB60, HC20, HC10RF, HC20RF, HC40
Zubehör	Bluetooth Adapter, DC KONNEKTOR, LED Lightbox, Lightplug001, Massage-Motor, SMPS001, SMPS002, SMPS006

die folgenden Teile der Maschinenrichtlinie 2006/42/EC, ANHANG I, Grundlegende Sicherheits- und Gesundheitsanforderungen für die Konzeption und den Bau von Maschinen erfüllen.

1.5.1 Stromversorgung

Die speziellen technischen Unterlagen werden gemäß Teil B des Anhangs VII zusammengestellt und diese Dokumentation oder Teile davon werden per Post oder in elektronischer Form auf begründeten Antrag den nationalen Behörden übermittelt.

Diese unvollständige Maschine darf nicht in Betrieb genommen werden bis gegebenenfalls festgestellt wurde, dass die Maschine, in welche diese unvollständige Maschine eingebaut werden soll, den Bestimmungen der Maschinenrichtlinie 2006/42/EC entspricht.

Nordborg, den 21.10.2021

Verschiedenes zum TWINDRIVE® System

Bei diesem System handelt es sich um ein TWINDRIVE System, das für Komfortbetten und für den Innenbereich in Privathaushalten entwickelt wurde.

Gewährleistung

Dieses HOMELINE Produkt unterliegt der Gewährleistung gemäß den Bedingungen des LINAK HOMELINE Gewährleistungspapiers, das auf der LINAK Website verfügbar ist: www.linak.de/gewaehrleistung.

Wartung

Reinigen Sie die Außenseite des Systems in regelmäßigen Abständen von Staub und Schmutz und überprüfen Sie sie auf Beschädigungen und Brüche.

Überprüfen Sie die Anschlüsse, Kabel und Stecker und kontrollieren Sie die korrekte Funktion sowie die Befestigungspunkte.

Die Reinigungs- und Desinfektionsmittel dürfen nicht stark alkalisch oder sauer sein (pH-Wert muss 6-8 betragen).

Die Verwendung von Lösungsmitteln für die Reinigung ist nicht zulässig.

Die maximale Belastung bei gleichzeitigem Betrieb von Rücken- und Beinmotoren in Aufwärtsrichtung beträgt 7.000 N beim Rückenmotor und 7.000 N beim Beinmotor.

Für Kunden in den USA/Kanada:
Das Netzkabel für dieses Produkt hat einen polarisierten Stecker (eine Klinge ist breiter als die andere). Er passt nur in einer Richtung in eine gepolte Steckdose. Wenn der Stecker nicht vollständig in die Steckdose passt, drehen Sie ihn um. Wenn er dann immer noch nicht passt, wenden Sie sich an einen qualifizierten Elektriker, um eine geeignete Steckdose zu installieren. Verändern Sie den Stecker auf keinen Fall.

Beschreibung des TWINDRIVE® Systems

Jede TWINDRIVE® Einheit besteht aus 2 internen Motoren und einer eingebauten Steuereinheit, was sie zu einer sehr kompakten Einheit macht. Das Netzkabel ist austauschbar. Nur die Handbedienung muss gekoppelt werden.

Anwendung des TWINDRIVE Systems:

Unabhängig von der Belastung beträgt die Einschaltdauer 10 % ~ max. 1 Minute bei Dauerbetrieb, gefolgt von 9 Minuten Pause.

Schalten Sie das System nicht ein, wenn es nicht in einem Bett montiert ist.

Der TWINDRIVE ist ein Bluetooth®-basiertes System, d. h. Sie können Handbedienungen verwenden, die auf Bluetooth basieren.

LINAK® bietet eine Reihe von kompatiblen Handbedienungen an. Alternativ kann auch die Bed Control App heruntergeladen werden, um ein Smartphone als Handbedienung zu verwenden.

Sie können acht Handbedienungen mit einem TWINDRIVE koppeln. Sie können außerdem sowohl Handbedienungen als auch App-Bedienelemente mit demselben TWINDRIVE koppeln, aber nur acht Bedienelemente insgesamt. Wenn Sie mehr Handbedienungen koppeln, als der TWINDRIVE verwalten kann, wird die erste gekoppelte Handbedienung gelöscht.

Diese Montageanleitung beschreibt ausführlich, wie Sie Ihre Handbedienung mit Ihrem TWINDRIVE koppeln können.

Einbau

Montage des TWINDRIVE

1. Setzen Sie die TWINDRIVE Einheit in die Halterung am Bett.

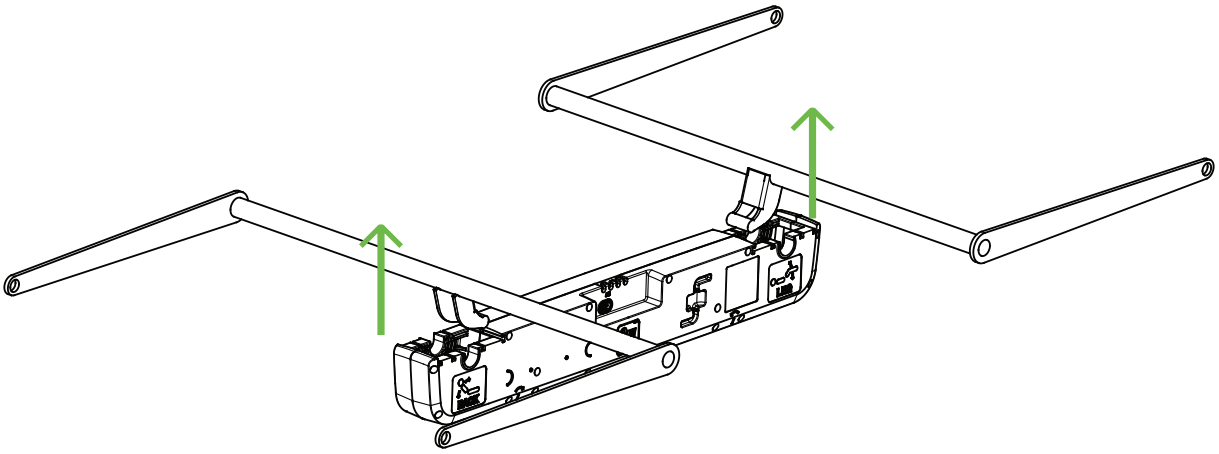

2. Schieben Sie jede Verschlussvorrichtung auf und drücken Sie sie in die richtige Position.

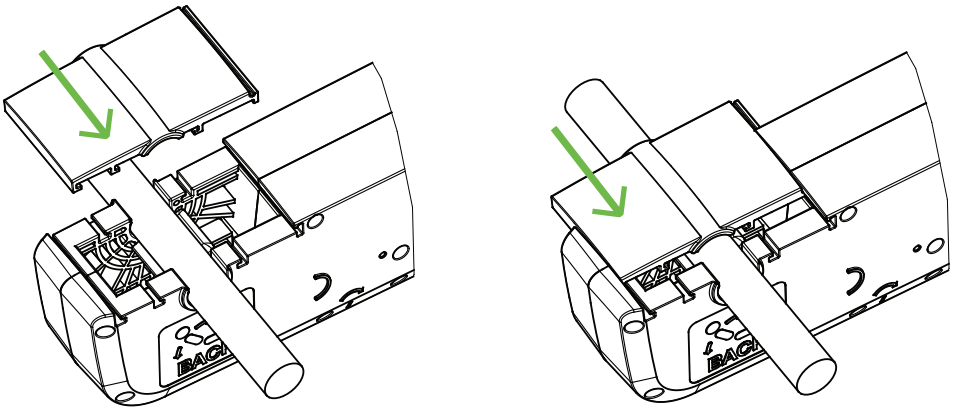

WICHTIG:
Vergewissern Sie sich, dass die Verschlussvorrichtungen in Position sind, bevor Sie den TWIN-DRIVE benutzen.

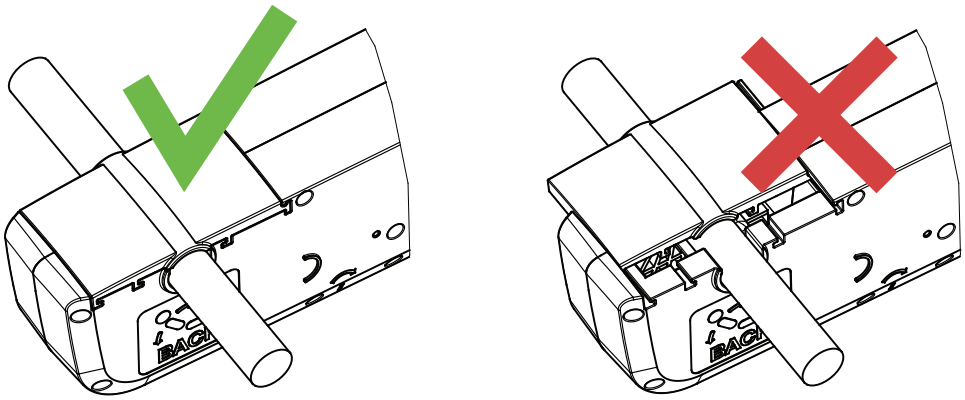

Fahren Sie das TWINDRIVE System nicht ohne montierte Verschlussvorrichtungen.

Die Halterungen für das Bett müssen eine glatte Oberfläche ohne Grate und Schweißpunkte in dem Bereich haben, in dem der TWINDRIVE montiert ist.

Kabelzugentlastung

Verwenden Sie die Kabelzugentlastung am TWINDRIVE Advanced. Durch die Verwendung der Entlastung verhindern Sie, dass der Stecker des Netzkabels aus dem TWINDRIVE gezogen wird und es zu einer Fehlfunktion kommt.

Je nach Dicke des Kabels können Sie wählen, ob Sie das Kabel durch alle drei Entlastungen oder nur um die mittlere Entlastung führen.

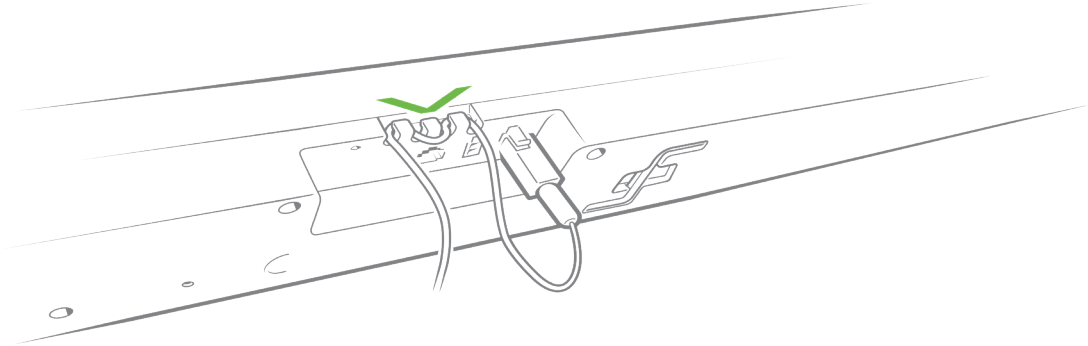

Betrieb

Handbedienungen

LINAK® bietet eine Vielzahl von Handbedienungen für ein TWINDRIVE® System an. Für weitere Informationen, besuchen Sie bitte unsere Webseite.

Erste Schritte

Es ist möglich, mehrere Bedienelemente über Bluetooth® mit dem TWINDRIVE zu koppeln.

Vergewissern Sie sich, dass sich nur der TWINDRIVE, mit dem Sie koppeln möchten, im Kopplungsmodus befindet.

Kopplung der Fernbedienung

1. Schließen Sie den TWINDRIVE Advanced über das Netzkabel an das Stromnetz an.

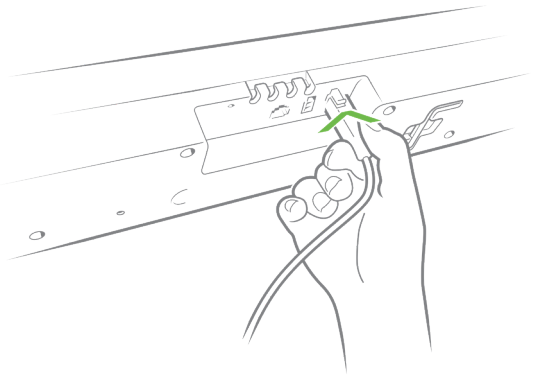

2. Der TWINDRIVE befindet sich 3 Minuten lang im Kopplungsmodus und die Unterbettleuchte blinkt, um dies anzuzeigen.

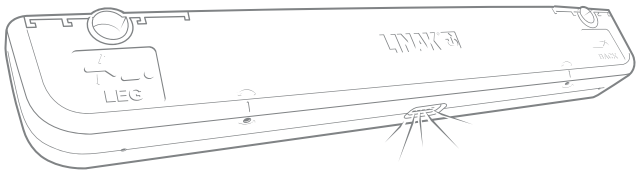

3. Drücken Sie die beiden oberen Tasten der LINAK Handbedienung gleichzeitig.

Das Unterbettlicht blinkt einmal lang, um anzuzeigen, dass die Handbedienung und der TWINDRIVE gekoppelt sind. Der TWINDRIVE bleibt im Kopplungsmodus und es ist möglich, weitere Bedienelemente nach dem gleichen Verfahren zu verbinden.

Warten Sie nach der Kopplung von Bedienelement 1 5 Sekunden, bevor Sie Bedienelement 2 koppeln können. Um das System aus dem Kopplungsmodus zu holen, drücken Sie einfach eine beliebige Taste auf einem bereits gekoppelten Bedienelement.

Warten Sie, bis die Handbedienung in den Energiesparmodus wechselt (Hintergrundbeleuchtung schaltet sich aus), bevor Sie das Antriebssystem vom Stromnetz trennen. Andernfalls wird die Kopplung nicht in der Handbedienung gespeichert.

Kopplung Ihres Smartphones oder Tablets

1. Aktivieren Sie Bluetooth® auf Ihrem Smartphone/Tablet.
2. Öffnen Sie die Bed Control App.
3. Schließen Sie den TWINDRIVE Advanced über das Netzkabel an das Stromnetz an.

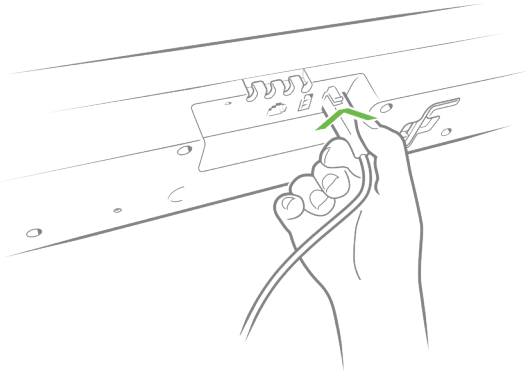

4. Der TWINDRIVE befindet sich drei Minuten lang im Kopplungsmodus und das Licht unter dem Bett blinkt, um dies anzuzeigen.

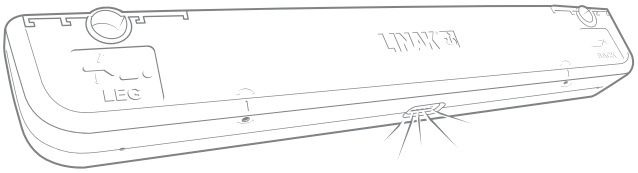

5. Die Bed Control App verbindet sich im Kopplungsmodus automatisch mit dem nächstgelegenen TWINDRIVE. Warten Sie ein paar Sekunden, bis die App den Abschluss der Kopplung bestätigt.
6. Ihr Smartphone/Tablet und der TWINDRIVE sind nun gekoppelt. Die App zeigt die Bedienseite an und das Bett kann nun über die App eingestellt werden.

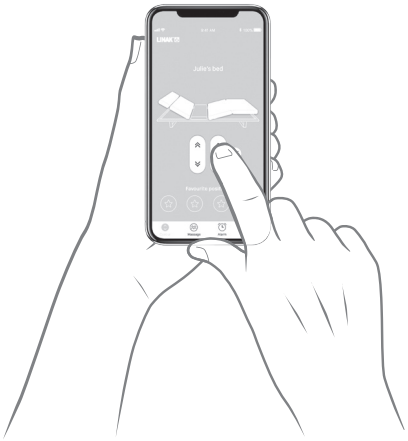

Der Bluetooth®-Kopplungsmodus wird beendet, sobald das Telefon verbunden ist. Wir empfehlen daher, zuerst die Handbedienung und danach das Telefon zu koppeln, um zu vermeiden, dass die Stromzufuhr unterbrochen werden muss.

Spätere Kopplung eines anderen Geräts

Es ist möglich, später eine weitere Fernbedienung oder ein anderes Smartphone/Tablet mit dem TWINDRIVE zu verbinden.

1. Trennen Sie den TWINDRIVE Advanced vom Netz.

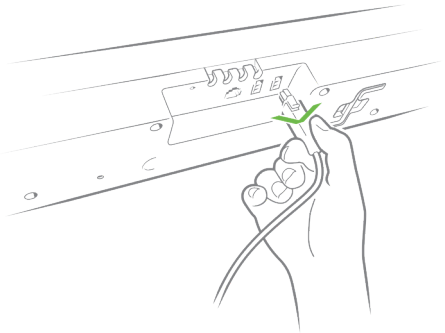

2. Warten Sie 2 Minuten.
3. Schließen Sie den TWINDRIVE wieder an das Stromnetz an, um den Kopplungsmodus wiederherzustellen.

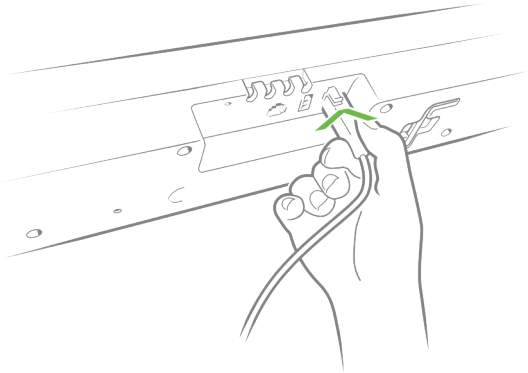

4. Befolgen Sie die Anweisungen oben, um andere Geräte zu koppeln.

Zuvor gekoppelte Geräte werden nicht gelöscht, bis maximal 8 Geräte gekoppelt sind. Wenn Sie ein neuntes Gerät koppeln, wird das erste gekoppelte Gerät gelöscht.

Der TWINDRIVE befindet sich jedes Mal im Kopplungsmodus, wenn das System nicht mit Strom versorgt wurde und sich erneut verbindet. Um das System aus dem Kopplungsmodus zu holen, drücken Sie einfach eine beliebige Taste an einem bereits gekoppelten Gerät.

Schneller Kopplungsmodus

Sie können ein neues Gerät auch über den schnellen Kopplungsmodus koppeln.

1. Schalten Sie das Unterbettlicht ein.
2. Trennen Sie das Gerät vom Netz.
3. Warten Sie, bis das Unterbettlicht erlischt.
4. Schließen Sie den TWINDRIVE wieder an das Stromnetz an, um den Kopplungsmodus wiederherzustellen.
5. Drücken Sie die beiden oberen Tasten der Handbedienung gleichzeitig.
6. Das Unterbettlicht blinkt lange, um anzuzeigen, dass die Fernbedienung und der TWINDRIVE gekoppelt sind.

Entkopplung eines TWINDRIVE

1. Versetzen Sie den TWINDRIVE, den Sie weiterhin koppeln möchten, in den Kopplungsmodus und koppeln Sie die Handbedienung.
2. Drücken Sie eine Taste auf der Handbedienung und der Kopplungsmodus wird beendet.
3. Die Verbindung zwischen dem anderen TWINDRIVE und der Handbedienung wird nun gelöscht.

Mechanische Notabsenkung

Die Notabsenkung dient zum Absenken des Bettes, wenn ein Stromausfall auftritt und das Bett in die horizontale Position gefahren werden muss.

1. Trennen Sie den TWINDRIVE Advanced vom Netz.

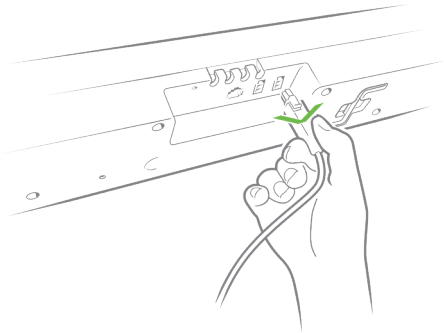

2. Nehmen Sie den Sechskantschlüssel von der Seite des TWINDRIVE.

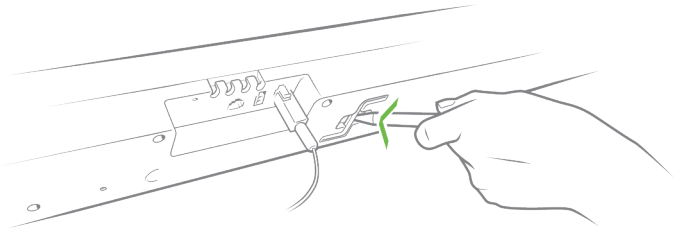

Unter dem TWINDRIVE befinden sich zwei Aussparungen zum mechanischen Absenken.

3. Stecken Sie den Sechskantschlüssel jeweils mit einem Ende in den Spalt und drehen Sie ihn in die Richtung, die durch den Pfeil rechts oben im Spalt angezeigt wird.

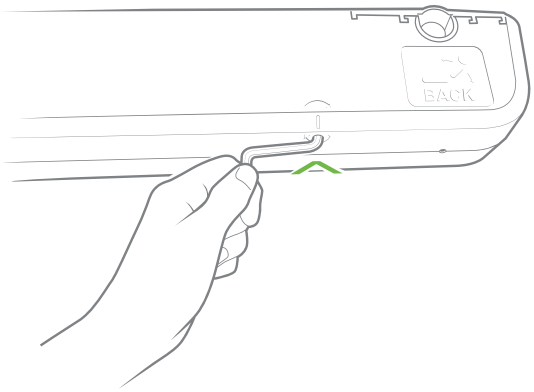

Es ist wichtig, den Schlüssel in der auf dem Gehäuse angegebenen Richtung zu drehen. Ein Drehen des Schlüssels in die falsche Richtung kann den Innensechskant zerstören und eine mechanische Notabsenkung unmöglich machen.

Verwenden Sie zum Absenken **keinen** Akkuschrauber, sondern den dem TWINDRIVE beiliegenden Inbusschlüssel.

Drehhalterung

Montagehinweise und Paralleltoleranz

Wenn das Bett waagerecht positioniert ist (Ausgangsposition):

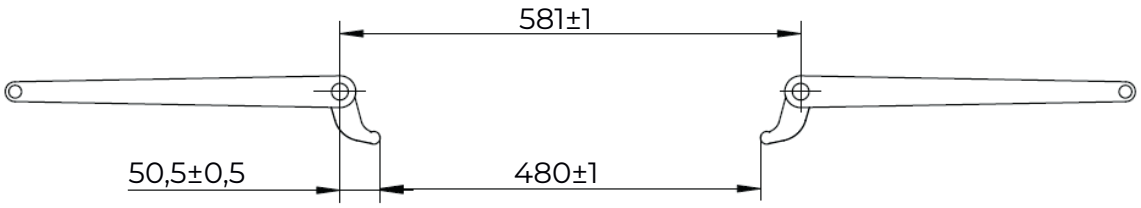

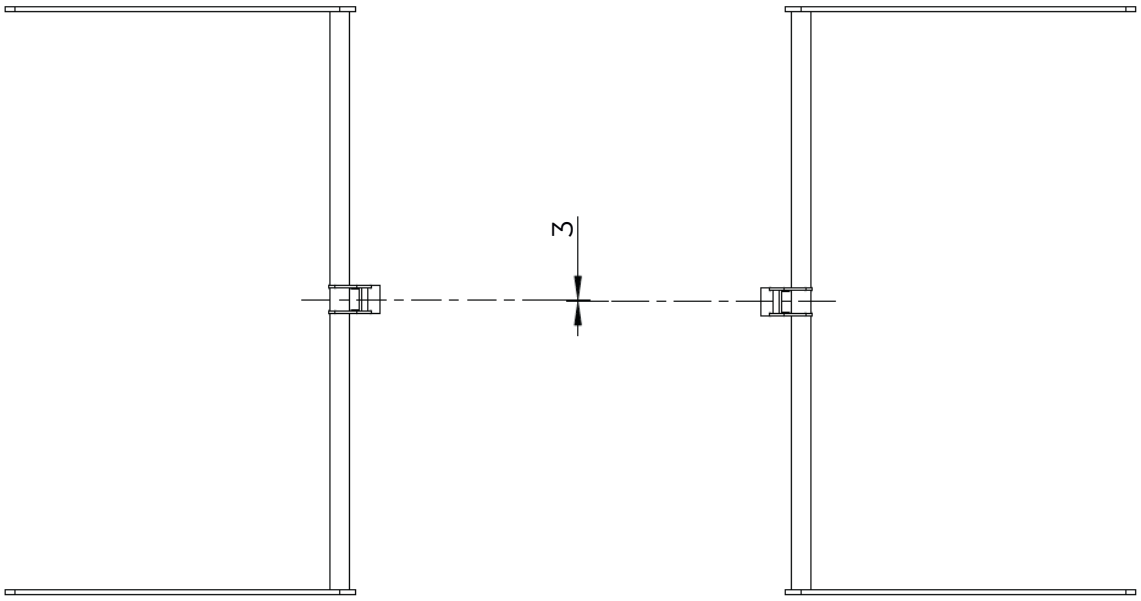

Der Durchmesser der Achse muss 25,2 mm +0,3 mm/-0,2 mm

Anweisungen zum Schweißen

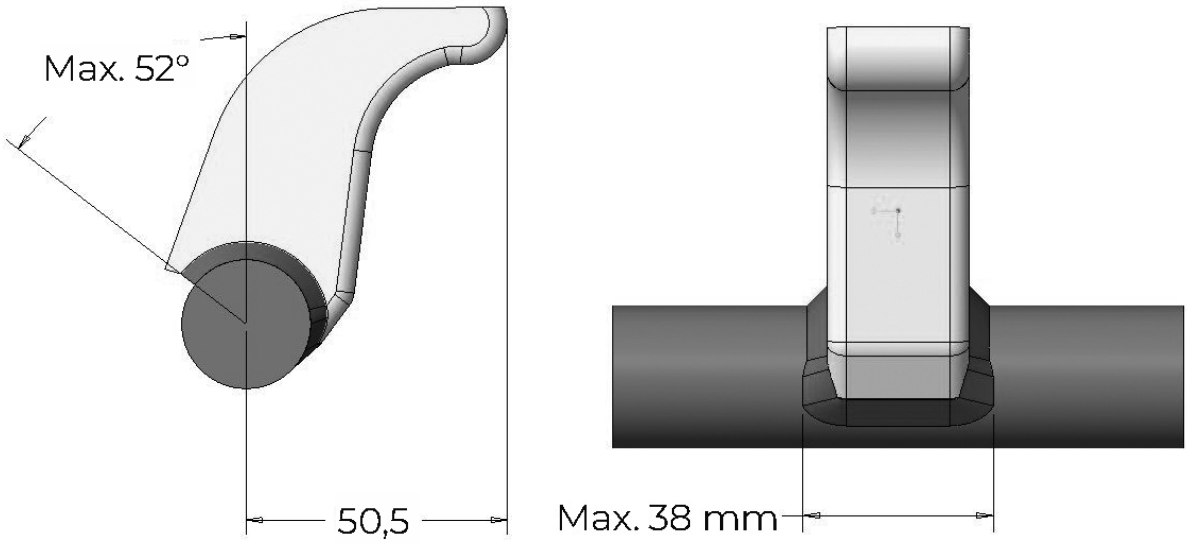

Keine Halterung oder Schweißung außerhalb dieses Bereichs 52° von der vertikalen Achse

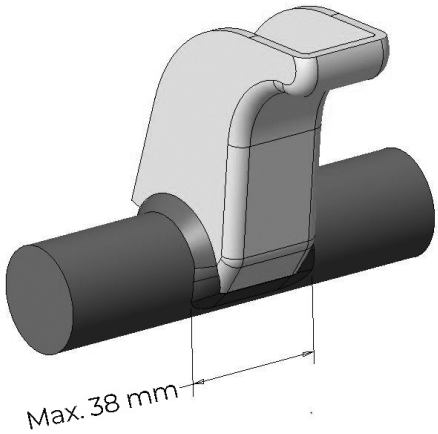

Die Abmessung der Drehhalterung einschließlich Schweißung darf 38 mm nicht überschreiten.

Um den korrekten Drehwinkel der Kopfstütze und der Fußstütze zu erhalten, ist es wichtig, dass die Drehvorrichtung entsprechend den oberen Anweisungen montiert und verschweißt wird. Die Nichteinhaltung der Anweisungen kann zu einem kleineren Drehwinkel oder im schlimmsten Fall zu einer Beschädigung des TWINDRIVE führen.

Es ist wichtig, dass die Spezifikation der Halterung eingehalten wird, um die angegebene Lebensdauer des TWINDRIVE zu gewährleisten.

Wenn die Drehhalterungen korrekt montiert sind, sollte 1-2 Sekunden nach Betätigung einer Handbedienung das Bett verstellt werden. Es sorgt für eine optimale Befestigung des TWINDRIVE während der Montage und für den richtigen Winkel des Bettes.

Reparaturen

Nur ein autorisiertes LINAK® Servicezentrum sollte die LINAK Antriebssysteme reparieren. Systeme, die unter Gewährleistung repariert werden sollen, müssen an ein autorisiertes LINAK Servicezentrum geschickt werden.

Um das Risiko einer Fehlfunktion zu vermeiden, dürfen alle Antriebsreparaturen nur von einem autorisierten LINAK Servicebetrieb oder Servicetechniker durchgeführt werden, da spezielle Werkzeuge und Teile verwendet werden müssen.

Wenn ein System von nicht autorisiertem Personal geöffnet wird, besteht das Risiko, dass es zu einem späteren Zeitpunkt zu einer Fehlfunktion kommt.

LINAK Systeme oder Komponenten können entsorgt werden, indem sie in verschiedene Abfallgruppen für das Recycling oder die Verbrennung aufgeteilt werden.

Wir empfehlen, dass unser Produkt bei der Entsorgung so weit wie möglich zerlegt wird und dass Sie versuchen, es zu recyceln. LINAK Systeme oder Komponenten sollten in Übereinstimmung mit den im jeweiligen Land geltenden Umweltvorschriften entsorgt werden.

Weitere Informationen zur LINAK Gewährleistung finden Sie auf der LINAK Website www.linak.de/gewaehrleistung.

Entsorgung von LINAK Produkten

Da LINAK Kunden uns oft fragen, wie unsere Produkte entsorgt oder verschrottet werden können, haben wir diesen Leitfaden erstellt, der eine Einteilung in verschiedene Abfallgruppen für Recycling oder Verbrennung ermöglicht.

Leitfaden

Wir empfehlen, unsere Produkte so weit wie möglich zu zerlegen und in verschiedene Abfallgruppen für das Recycling oder die Verbrennung aufzuteilen.

Z. B. kann der Abfall in Metalle, Kunststoffe, Kabelschrott, brennbares Material und wiederverwertbare Ressourcen sortiert werden.

Einige dieser Hauptgruppen können weiter in Untergruppen unterteilt werden; z.B. können Metalle in Stahl/Aluminium/Kupfer und Kunststoffe in ABS/PA/PE/PP unterteilt werden.

Als Beispiel zeigt die folgende Tabelle die verschiedenen Komponenten der LINAK Produkte in verschiedene Recyclinggruppen auf:

Produkt	Komponente	Recycling-Gruppe
Antrieb	Spindel und Motor Kunststoffgehäuse Kabel	Metallschrott Kunststoffrecycling oder -verbrennung Kabelschrott
Massagemotor	Kunststoffgehäuse Kabel	Kunststoffrecycling oder Verbrennung Kabelschrott
TWINDRIVE	Platine Kunststoffgehäuse Kabel Transformator Batterien Spindel und Motor	Elektronikschrott Kunststoffrecycling oder -verbrennung Kabelschrott Metallschrott Recycling Metallschrott
Handbedienungen	Kunststoffgehäuse Platine Batterien	Kunststoffrecycling oder Verbrennung Elektronikschrott Recycling

Nahezu alle unsere Kunststoffgussteile werden mit einem internen Code für die Kunststoffart und den Fasergehalt, falls vorhanden, geliefert.

Hauptgruppen der Entsorgung

Produkt	Metall-schrott	Kabel-schrott	Elektronik-schrott	Kunststoffrecyc-ling oder -verbren-nung	Papier- und Karton-recycling
TWINDRIVE	X	X	X		
Handbedienungen			X	X	
Verpackung				X	X

Entsorgung von Batterien

Einzelheiten zur sicheren Entsorgung von gebrauchten und ausgelaufenen Batterien:
Batterien sollten in Übereinstimmung mit den entsprechenden Bundes-, Landes- und örtlichen Vorschriften entsorgt werden. LINAK empfiehlt, dass verbrauchte oder ausgelaufene Batterien über das örtliche Recycling-System entsorgt werden. Bitte entsorgen Sie verbrauchte oder ausgelaufene Batterien nicht über den normalen Hausmüll oder in der Natur. Dies führt zu Umweltschäden.

Umgang mit ausgelaufenen Batterien

Ausgelaufene Batterien sollten wie oben beschrieben entsorgt werden.

Wenn undichte Batterien im Produkt entdeckt werden, müssen die Batterien sofort entfernt werden, um Schäden am Produkt zu minimieren. Wenn undichte Batterien im Produkt verbleiben, kann das Produkt beschädigt werden.

Es wird empfohlen, beim Umgang mit ausgelaufenen Batterien Plastikhandschuhe zu tragen. Der Inhalt ausgelaufener Batterien kann chemische Verbrennungen und Reizungen der Atemwege verursachen.

Wenn Sie mit dem Inhalt einer ausgelaufenen Batterie in Berührung kommen, waschen Sie sich mit Wasser und Seife. Bei anhaltender Reizung suchen Sie einen Arzt auf. Bei Augenkontakt spülen Sie die Augen 15 Minuten lang gründlich mit Wasser aus und suchen Sie einen Arzt auf.

LINAK® Anwendungsrichtlinie

Der Zweck der Anwendungsrichtlinie ist es, Verantwortungsbereiche in Bezug auf die Anwendung eines LINAK Produktes, definiert als Hardware, Software, technische Beratung, etc. in Verbindung mit einer bestehenden oder neuen Kundenanwendung zu definieren.

LINAK Produkte, wie oben definiert, sind für eine Vielzahl von Anwendungen in den Bereichen Medizin, Möbel, Schreibtische und Industrie einsetzbar. Dennoch kann LINAK nicht alle Bedingungen kennen, unter denen LINAK Produkte installiert, verwendet und betrieben werden, da jede einzelne Anwendung einzigartig ist.

Die Eignung und Funktionalität des LINAK Produktes und seine Leistung unter verschiedenen Bedingungen (Anwendung, Vibration, Last, Feuchtigkeit, Temperatur, Frequenz, etc.) kann nur durch Tests überprüft werden und liegt letztendlich in der Verantwortung des LINAK Kunden, der ein LINAK Produkt verwendet.

LINAK ist ausschließlich dafür verantwortlich, dass die LINAK Produkte den von LINAK festgelegten Spezifikationen entsprechen. Es liegt in der Verantwortung des LINAK Kunden, sicherzustellen, dass das spezifische LINAK Produkt für die betreffende Anwendung verwendet werden kann.

Kontaktinformationen

PRODUKTIONSSTÄTTEN

DÄNEMARK - FIRMENZENTRALE
LINAK A/S
TEL.: +45 73 15 15 15
FAX: +45 74 45 80 48
FAX (VERTRIEB): +45 73 15 16 13
WWW.LINAK.COM

CHINA
LINAK (SHENZHEN) ACTUATOR SYSTEMS, LTD.
TEL.: +86 755 8610 6656
TEL.: +86 755 8610 6990
WWW.LINAK.CN

SLOWAKEI
LINAK SLOVAKIA S.R.O.
TEL.: +421 51 7563 444
WWW.LINAK.SK

THAILAND
LINAK APAC LTD.
TEL.: +66 33 265 400
WWW.LINAK.COM

USA
LINAK U.S. INC.
NORD- UND SÜDAMERIKA HAUPTSITZ
TEL.: +1 502 253 5595
FAX: +1 502 253 5596
WWW.LINAK-US.COM
WWW.LINAK-LATINAMERICA.COM

NIEDERLASSUNGEN

Australien
LINAK Australia Pty. Ltd
Tel.: +61 3 8796 9777
Fax: +61 3 8796 9778
E-Mail: sales@linak.com.au
www.linak.com.au

Belgien
LINAK Actuator-Systems NV/SA (Belgien & Luxemburg)
Tel.: +32 (0)9 230 01 09
E-Mail: beinfo@linak.be
www.linak.be - www.fr.linak.be

Brasilien
LINAK Do Brasil Comércio De Atuadores Ltda.
Tel.: +55 (11) 2832 7070
Fax: +55 (11) 2832 7060
E-Mail: info@linak.com.br
www.linak.com.br

Dänemark - International
LINAK International
Tel.: +45 73 15 15 15
E-Mail: info@linak.com
www.linak.com

Dänemark - Vertrieb
LINAK DANMARK A/S
Tel.: +45 86 80 36 11
Fax: +45 86 82 90 51
E-Mail: linak@linak-silkeborg.dk
www.linak.dk

Deutschland
LINAK GmbH
Tel.: +49 6043 9655 0
Fax: +49 6043 9655 60
E-Mail: info@linak.de
www.linak.de

Finnland
LINAK OY
Tel.: +358 10 841 8700
E-Mail: linak@linak.fi
www.linak.fi

Frankreich
LINAK FRANCE E.U.R.L
Tel.: +33 (0) 2 41 36 34 34
Fax: +33 (0) 2 41 36 35 00
E-Mail: linak@linak.fr
www.linak.fr

Indien
LINAK A/S India Liaison Office
Tel.: +91 120 4531797
Fax: +91 120 4786428
E-Mail: info@linak.in
www.linak.in

Irland
LINAK UK Limited (Irland)
Tel.: +44 (0)121 544 2211
Fax: +44 (0)121 544 2552
+44 (0)796 855 1606 (UK Mobil)
+35 387 634 6554 (Republik Irland Mobil)
E-Mail: sales@linak.co.uk
www.linak.co.uk

Italien
LINAK ITALIA S.r.l.
Tel.: +39 02 48 46 33 66
Fax: +39 02 48 46 82 52
E-Mail: info@linak.it
www.linak.it

Japan
LINAK K.K.
Tel.: 81-45-533-0802
Fax: 81-45-533-0803
E-Mail: linak@linak.jp
www.linak.jp

Kanada
LINAK Canada Inc.
Tel.: +1 502 253 5595
Fax: +1 416 255 7720
E-Mail: info@linak.ca
www.linak-us.com

Malaysia
LINAK Actuators Sdn. Bhd.
Tel.: +60 4 210 6500
Fax: +60 4 226 8901
E-Mail: info@linak-asia.com
www.linak.my

Niederlande
LINAK Actuator-Systems B.V.
Tel.: +31 76 5 42 44 40 / +31 76 200 11 10
E-Mail: info@linak.nl
www.linak.nl

Neuseeland
LINAK New Zealand Ltd
Tel.: +64 9580 2071
Fax: +64 9580 2072
E-Mail: nzsales@linak.com.au
www.linak.com.au

Norwegen
LINAK Norge AS
Tel.: +47 32 82 90 90
E-Mail: info@linak.no
www.linak.no

Österreich
LINAK Gmbh - Zweigniederlassung Österreich (Wien)
Tel.: +43 (1) 890 7446
Fax: +43 (1) 890 744615
E-Mail: info@linak.de
www.linak.at - www.linak.hu

Polen
LINAK Polska
LINAK Danmark A/S (Spólka Akcyjna)
Tel.: +48 22 295 09 70 / +48 22 295 09 71
E-Mail: info@linak.pl
www.linak.pl

Republik Korea
LINAK Korea Ltd.
Tel.: +82 2 6231 1515
Fax: +82 2 6231 1516
E-mail: info@linak.kr
www.linak.kr

Schweden
LINAK Scandinavia AB
Tel.: +46 8 732 20 00
Fax: +46 8 732 20 50
E-Mail: info@linak.se
www.linak.se

Schweiz
LINAK AG
Tel.: +41 43 388 31 88
Fax: +41 43 388 31 87
E-Mail: info@linak.ch
www.linak.ch - www.fr.linak.ch
www.it.linak.ch

Slowakei
LINAK SLOVAKIA S.R.O.
Tel.: +421 51 7563 444
www.linak.sk

Spanien
LINAK Actuadores, S.L.u
Tel.: +34 93 588 27 77
Fax: +34 93 588 27 85
E-mail: esma@linak.es
www.linak.es

Taiwan
LINAK (Shenzhen) Actuator systems Ltd.
Taiwan Representative office
Tel.: +886 2 272 90068
Fax: +886 2 272 90096
E-Mail: sales@linak.com.tw
www.linak.com.tw

Tschechische Republik
LINAK C&S s.r.o.
Tel.: +42 058 174 1814
Fax: +42 058 170 2452
E-Mail: info@linak.cz
www.linak.cz - www.linak.sk

Türkei
LINAK İth. İhr. San. ve Tic. A.Ş.
Tel.: + 90 312 4726338
Fax: + 90 312 4726635
E-Mail: info@linak.com.tr
www.linak.com.tr

Vereinigtes Königreich
LINAK UK Limited
Tel.: +44 (0)121 544 2211
Fax: +44 (0)121 544 2552
E-Mail: sales@linak.co.uk
Www.linak.co.uk

VERTRETUNGEN

Argentinien
NOVOTEC ARGENTINA SRL
Tel.: 011-4303-8989 / 8900
Fax: 011-4032-0184
E-Mail: info@novotecargentina.com
www.novotecargentina.com

Indien
Mechatronics Control Equipments India Pvt Ltd
Tel.: +91-44-28558484, 85
E-Mail: bala@mechatronicscontrol.com
www.mechatronicscontrol.com

Indonesien
PT. HIMALAYA EVEREST JAYA
Tel.: +6 221 544 8956, +6 221 544 8965
Fax: +6 221 619 1925
Fax (Vertrieb): +6 221 619 4658
E-Mail: hejplastic-div@centrin.net.id
www.hej.co.id

Israel
NetivTech LTD
Phone: +972 55-2266-535
Fax: +972 2-9900-560
Email: info@NetivTech.com
www.netivtech.com

Kolumbien
MEM Ltda
Tel.: +[57] (1) 334-7666
Fax: +[57] (1) 282-1684
E-Mail: servicioalcliente@memltda.com.co
www.mem.net.co

Singapur
Servo Dynamics Pte Ltd
Tel.: +65 6844 0288
Fax: +65 6844 0070
E-Mail: servodynamics@servo.com.sg

Südafrika
Industrial Specialised Applications CC
Tel.: +27 011 466 0346
E-Mail: gartht@isagroup.co.za
www.isaza.co.za

Vereinigte Arabische Emirate
Mechatronics
Phone: +971 4 267 4311
Fax: +971 4 267 4312
E-mail: mechtron@emirates.net.ae

Nutzungsbedingungen

LINAK® legt großen Wert auf die Richtigkeit und Aktualität der Informationen über seine Produkte. Der Anwender ist jedoch dafür verantwortlich, die Eignung der LINAK Produkte für eine bestimmte Anwendung zu prüfen.
Die Produkte von LINAK werden ständig weiterentwickelt und können jederzeit modifiziert und geändert werden. LINAK behält sich das Recht vor, Änderungen, Aktualisierungen und Anpassungen ohne vorherige Ankündigung durchzuführen. Aus dem gleichen Grund kann LINAK nicht für die Richtigkeit und den aktuellen Stand der gedruckten Informationen auf seinen Produkten garantieren.

LINAK ist bemüht, Aufträge zu erfüllen. Aus den bereits genannten Gründen kann LINAK jedoch nicht garantieren, dass ein bestimmtes Produkt zu einem bestimmten Zeitpunkt verfügbar ist. LINAK behält sich das Recht vor, den Verkauf von Produkten einzustellen, die auf der Website, in Katalogen oder in anderen schriftlichen Unterlagen, die von LINAK, LINAK Niederlassungen oder LINAK Partnern erstellt und produziert wurden, aufgeführt sind.
Alle Verkäufe unterliegen den „Allgemeinen Verkaufs- und Lieferbedingungen für LINAK A/S“, die auf den LINAK Webseiten verfügbar sind.
LINAK und das LINAK Logo sind eingetragene Warenzeichen von LINAK A/S. Alle Rechte vorbehalten.

Copyright© LINAK • 2023-12 • LIT-23-03-003 B

WE IMPROVE YOUR LIFE